CONFIGURAÇÃO DE PENAS P/ PLOTAGEM

COR		ESP.
1	07	0,1
2	07	0,2
3	07	0,3
4	07	0,4
5	07	0,5
6	07	0,6
7	07	0,25
8	07	0,09
9	07	0,15
140	140	0,15
162	162	0,15

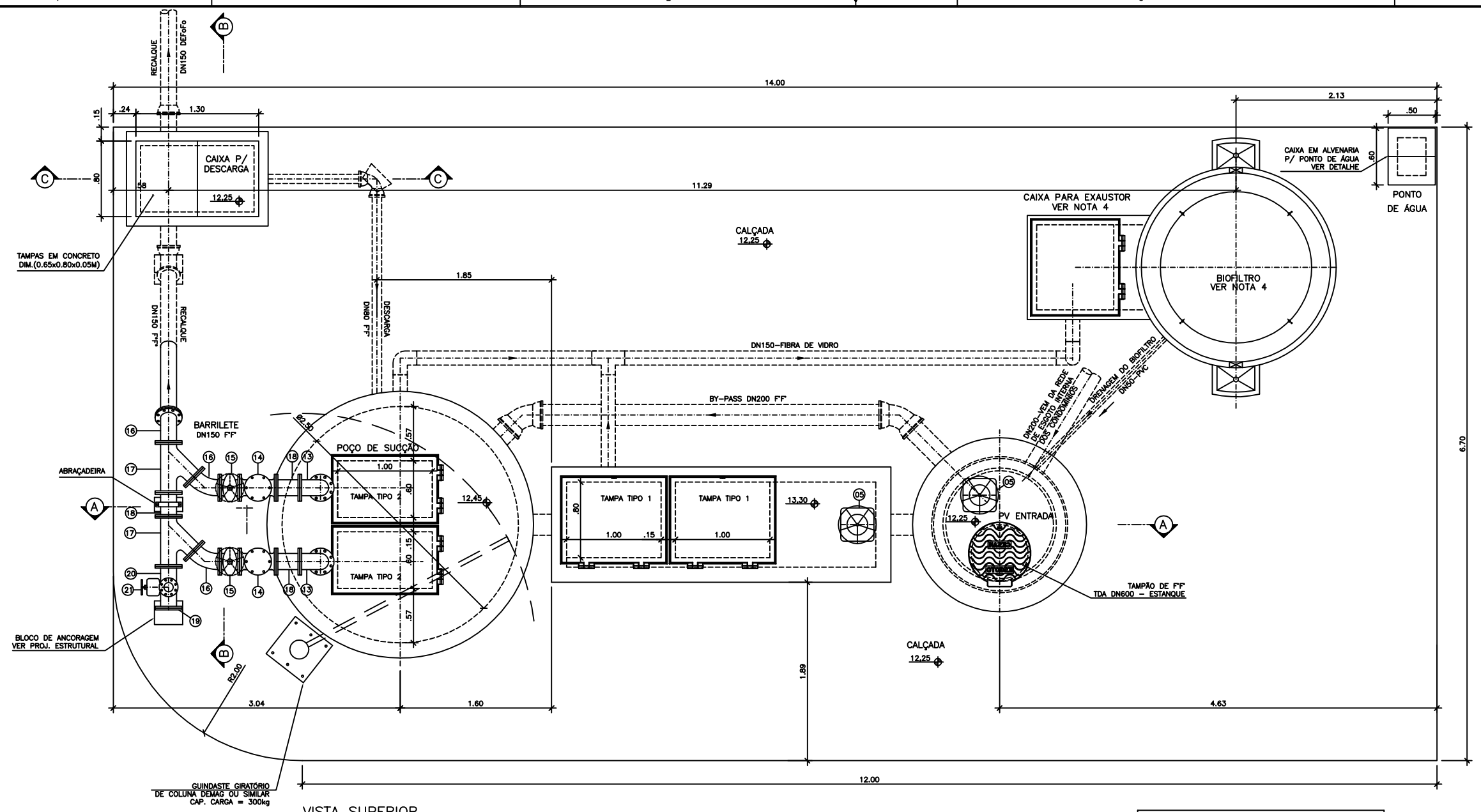

VISTA SUPERIOR
ESCALA 1/25

DIMENSÕES TAMPAS PULTRUDADAS						
TAMPA	A	B	C	D	QUANT.	UNID.
	COTAS EM CM					
TIPO 1	100	80	112	92	02	CONJ.
TIPO 2	60	100	72	112	02	CONJ.

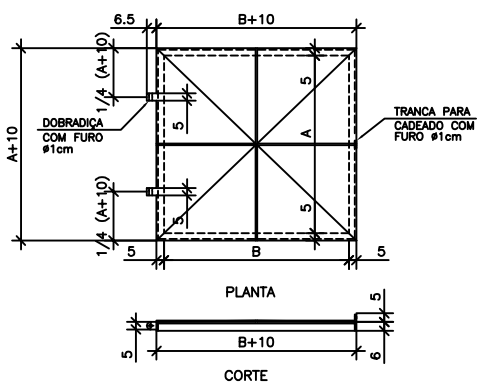

DETALHE DAS TAMPAS
ESC.: 1:25

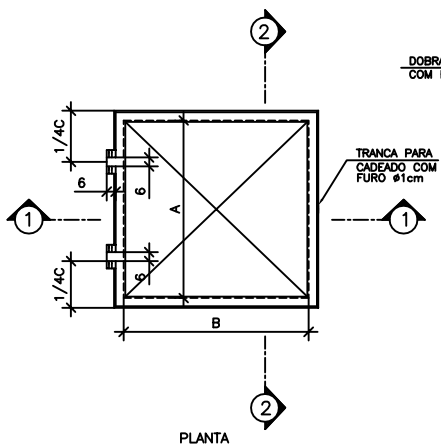

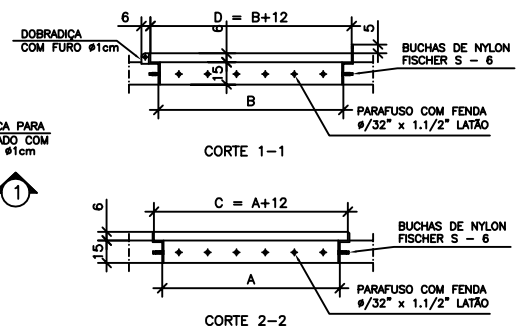

(ESPAÇAMENTO FUROS PARA FIXAÇÃO=20cm)
COTAS EM CENTÍMETRO
MATERIAL DAS TAMPAS – FIBRA DE VIDRO PULTRUDADA

ESTRUTURA DAS TAMPAS
ESC.: 1:25

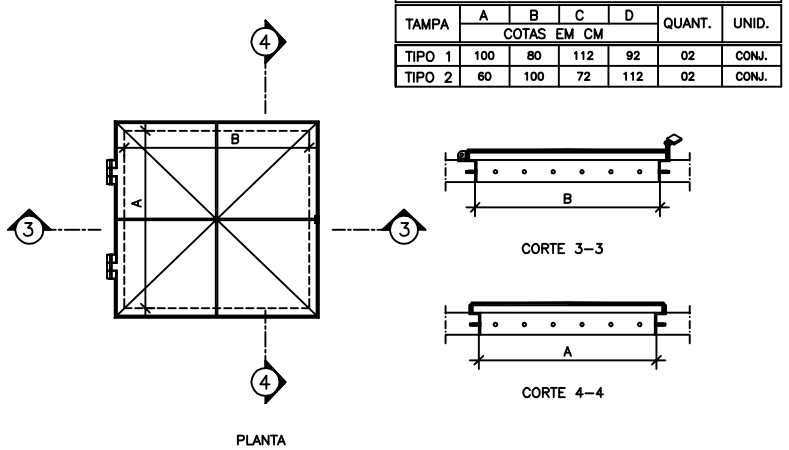

MONTAGEM DAS TAMPAS
ESC.: 1:25

OBSERVAÇÃO

1–A ESPESSURA DAS PAREDES E A VERIFICAÇÃO DA NECESSIDADE DE ESPAÇAMENTO ENTRE O POÇO DE SUCÇÃO E A CAIXA DE AREIA SERÃO DEFINIDAS PELO ESTRUTURAL

2–PARA LIMPEZA DA CAIXA DE AREIA, QUANDO NECESSÁRIA, A GRADE DE PISO DEVERÁ SER REMOVIDA E COM AUXÍLIO DE UM CAMINHÃO LIMPA FOSSA SUGAR O EXCESSO ACUMULADO NO FUNDO

NOTAS

1–COTAS E ELEVAÇÕES EM METRO, DIÂMETRO EM MILÍMETRO, EXCETO ONDE INDICADO.

2–CONFIRMAR MEDIDAS NO LOCAL.

3–A BOMBA DEVERÁ SER FORNECIDA COMPLETA PELO FABRICANTE COM ACESSÓRIOS.

4–O FORMATO DO BIOFILTRO APRESENTADO NESTE PROJETO É ILUSTRATIVO. O BIOFILTRO SERÁ CIRCULAR CONFORME CADERNO DE PROJETOS PADRÕES – DETALHES GERAIS Nº A–000–000–00–0–CP–0001, FOLHAS–B3.1 e B3.2.
AS DIMENSÕES DO BIOFILTRO DEVERÃO SER DE ACORDO COM O PROJETO PADRÃO E SERÃO DEFINIDAS PELA CESAN.

5–PARA DETALHES DA ELEVATÓRIA DE ESGOTO BRUTO EEB 1, VER DES. A–050–000–94–5–XX–0616, A–050–000–94–5–XX–0617, A–050–000–94–5–XX–0618.

6–PARA IMPLANTAÇÃO/URBANIZAÇÃO, VER DES. Nº A–050–000–94–5–XX–0619

ESTE DESENHO É PROPRIEDADE DA COMPANHIA ESPÍRITO SANTENSE DE SANEAMENTO – CESAN E NÃO PODE SER COPIADO SEM SUA AUTORIZAÇÃO.

NÚMEROS	TÍTULOS	Nº	LOCAL	DISCRIMINAÇÃO	DES.	DIV.	GER.	DATA
PRINCIPAIS DESENHOS DE REFERÊNCIA		REVISÃO						

CANCELA E SUBSTITUI O DESENHO NÚMERO:

CANCELADO E SUBSTITUÍDO PELO DESENHO NÚMERO:

CENTRO DE DOCUMENTAÇÃO
RECEBIDO: / /
Nº DOC.: ASS.:
APROVAÇÃO CESAN:
ASS.: MATR.:
UNID.: DATA: / /
ESTA APROVAÇÃO NÃO ISENTA A CONTRATADA DE SUAS RESPONSABILIDADES LEGAIS.

EMITENTE: Etep Consultoria, Gerenciamento e Serviços
PROJETADO: COORDENADOR:
CREA: REGIÃO: CREA: REGIÃO:
DESENHO: Nº DES. PROJETISTA:
DATA: / /
RESPONSÁVEL TÉCNICO:
CREA: REGIÃO: ART Nº: DATA:

EMISSÃO CESAN		DATAS
PROJETADO:	ENGº DENIZE N. SPERANDIO BABILON	DEZ/2016
CREA: 8531 D/ES		
DESENHADO:	TECº CAMILA LIRIO	DEZ/2016
VERIFICADO:	ENGº DENIZE N. SPERANDIO BABILON	DEZ/2016
DIVISÃO: E–DPO	ENGº FLORENCE VASCONCELOS	DEZ/2016
GERÊNCIA: E–GPP	ENGº NELTOR GORZA	DEZ/2016

CESAN

MUNICÍPIO: VILA VELHA | DISTRITO: – | BAIRRO: ULISSES GUIMARÃES

NOME DO EMPREENDIMENTO: SISTEMA DE ESGOTAMENTO SANITÁRIO DE VILA VELHA

TÍTULO: ELEVATÓRIA DE ESGOTO BRUTO EEB 01 – RESIDENCIAL VISTA LINDA
PROJETO HIDRÁULICO
VISTA SUPERIOR E DETALHE DAS TAMPAS

ESCALA:	FOLHA:	Nº CESAN	REV:
INDICADA	01/05	A–050–000–94–5–XX–0615	00